Sprężarka powietrza dwucylindrowa 602.05...

Two cylinder air compressor
Zweizylinderkompressor
Двухцилиндровый компрессор

Dane techniczne	
Typ	NDR
Średnica cylindra	∅75 mm
Skok tłoka	48 mm
Pojemność skokowa	424 cm^3
Sposób smarowania	UD
Chłodzenie	Powietrzne
Ciśnienie robocze	800 kPa
Max. ciśnienie krótkotrwałe	1000 kPa
Obroty pracy	max2000 min^{-1}
Max. obroty krótkotrwałe	2200 min^{-1}

Technical Data	
Type	NDR
Cylinder diameter	∅75 mm
Stroke	48 mm
Total piston displacement	424 cm^3
Type of lubrication	UD
Cooling	Air
Working pressure	800 kPa
Max. pressure for short time duty	1000 kPa
Normal speed	max2000 min^{-1}
Max. speed, temporary	2200 min^{-1}

Technische Daten	
Typ	NDR
Zylinderbohrung	∅75 mm
Hub	48 mm
Hubvolumen	424 cm^3
Schmierart	UD
Kühlung	Luftgekühlt
Betriebsdruck	800 kPa
Höchstdruck kurzzeitig	1000 kPa
Betriebsdrehzahl	max2000 min^{-1}
Max. Drehzahl, kurzzeitig	2200 min^{-1}

Технические характеристики	
Тип	NDR
Диаметр цилиндра	∅75 мм
Шаг поршня	48 мм
Рабочий объем цилиндра	424 $см^3$
Смазка	UD
Охлаждение	Воздухом
Рабочее давление	800 кПа
Макс. кратковременное давление	1000 кПа
Рабочая частота вращения	max2000 $мин^{-1}$
Макс. кратковр. частота вращения	2200 $мин^{-1}$

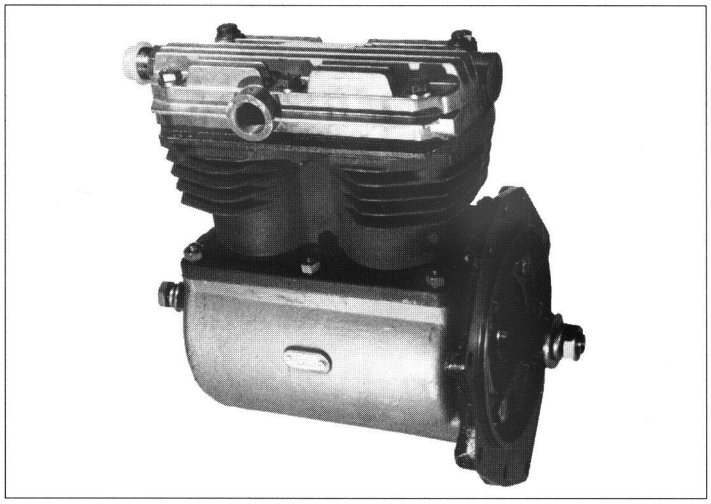

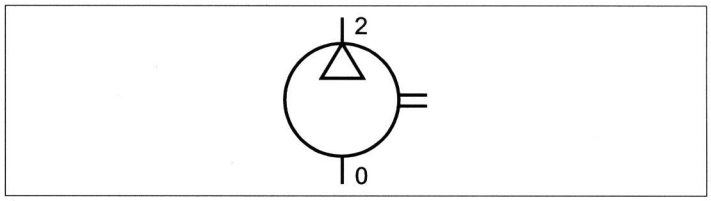

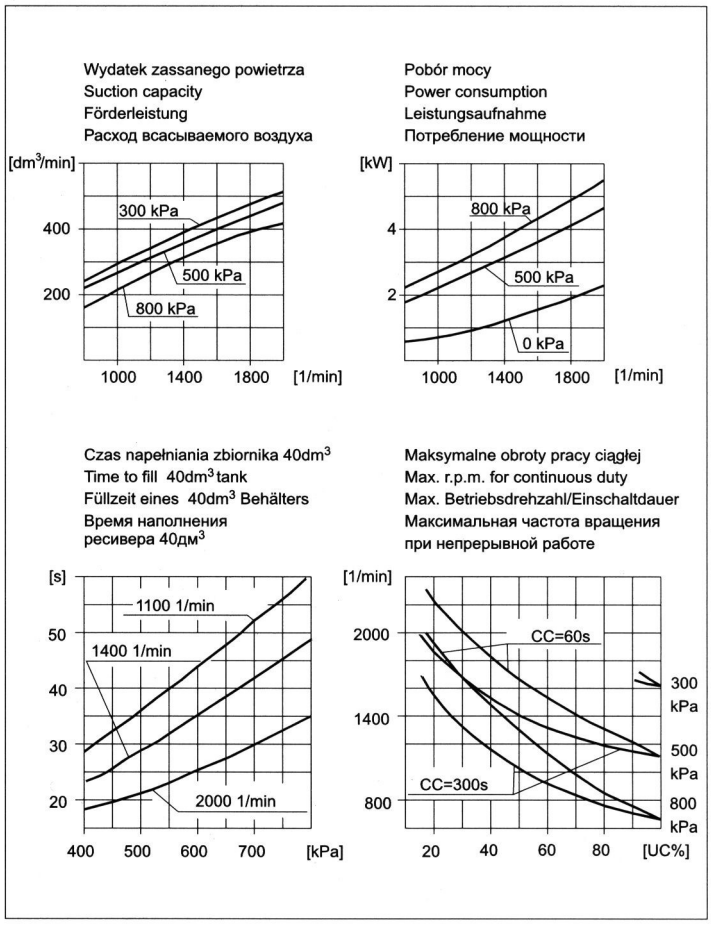

FABRYKA OSPRZĘTU SAMOCHODOWEGO "POLMO" ŁÓDŹ S.A.
93-126 Łódź ul. Przybyszewskiego 99
tel./ph.:+48 42 250 37 00, polmo@polmo-lodz.com.pl

Sprężarka powietrza dwucylindrowa 602.05...

Two cylinder air compressor
Zweizylinderkompressor
Двухцилиндровый компрессор

Numer katalogowy	Typ	Przyłącza				Kołnierz	Masa kg	Uwaga	
Catalogue number	Type	Ports				Flange	Weight kg	Comment	
Bestellnummer	Typ	Anschlüsse				Flansch	Masse kg	Bemerkung	
Номер по каталогу	Тип	Присоединения				Фланец	Масса кг	Примечание	
		0	2	81	82			h	
602.05.901 (HS31)	1	C	B	E	G	———	16	65.5	
602.05.902 (HS31.1)	2	A	B	E	G	———	16	65.5	
602.05.911	3	C	B	E	G	———	16	65.5	
602.05.912	3+S	C	B	E	G	———	16.3	63	

FABRYKA OSPRZĘTU SAMOCHODOWEGO "POLMO" ŁÓDŹ S.A.
93-126 Łódź ul. Przybyszewskiego 99
tel./ph.:+48 42 250 37 00, polmo@polmo-lodz.com.pl

Sprężarka powietrza dwucylindrowa 602.05...

Two cylinder air compressor
Zweizylinderkompressor
Двухцилиндровый компрессор

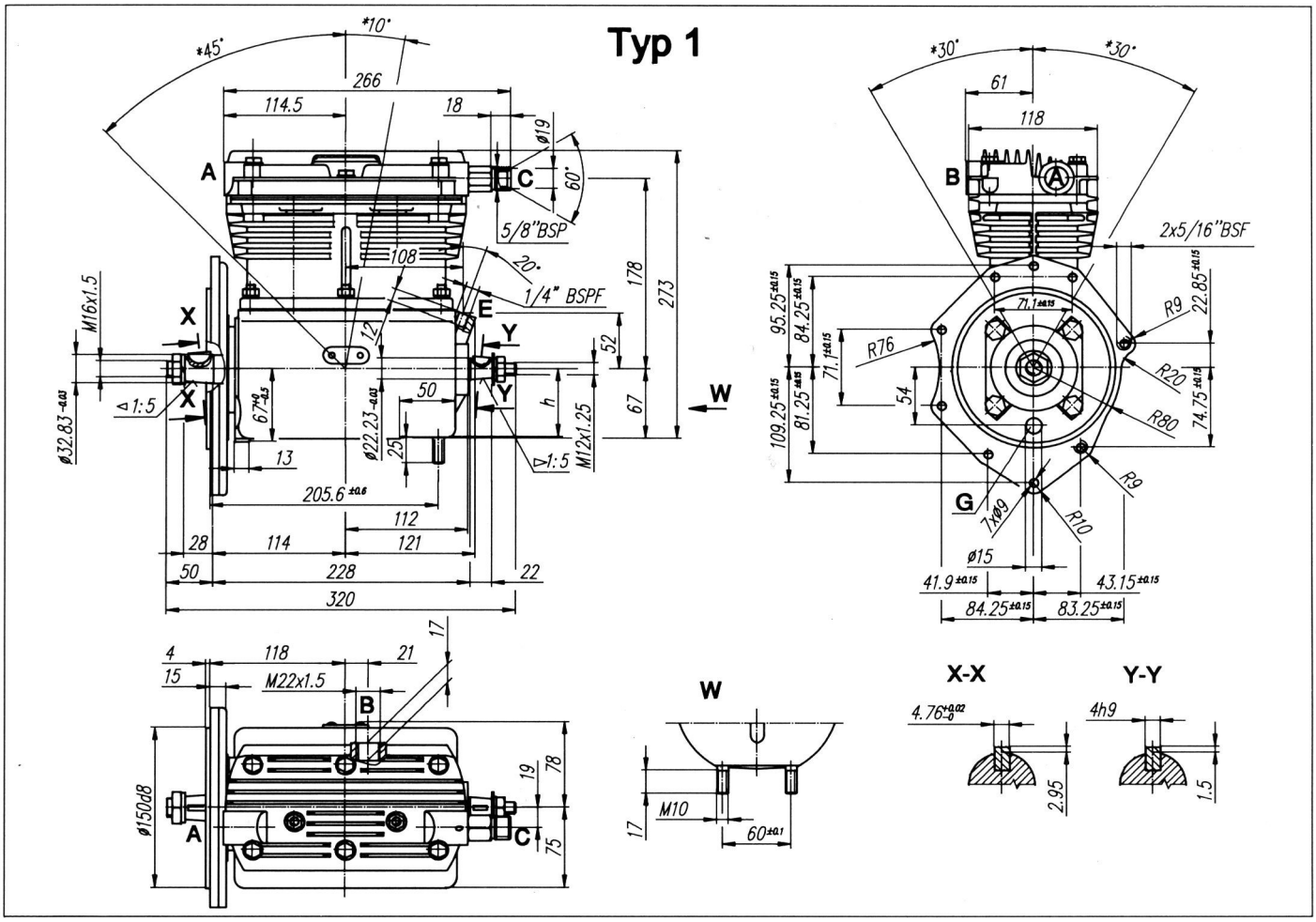

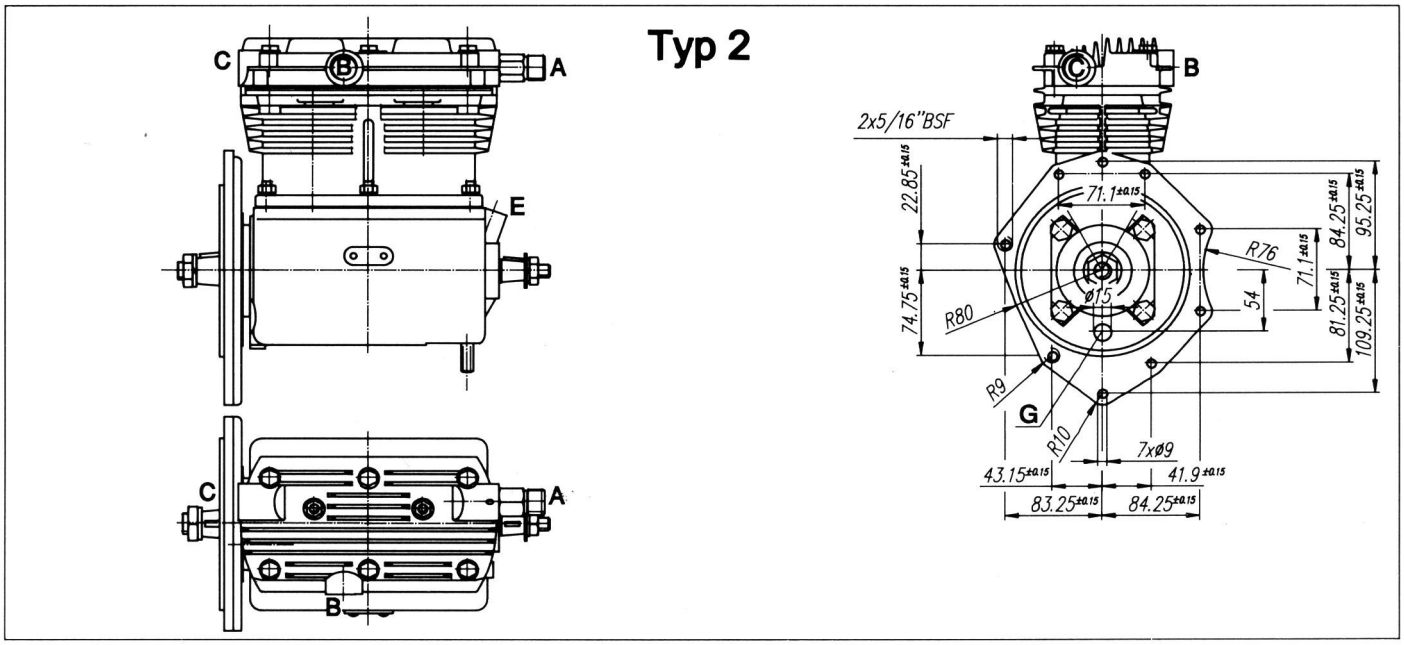

FABRYKA OSPRZĘTU SAMOCHODOWEGO "POLMO" ŁÓDŹ S.A.
93-126 Łódź ul. Przybyszewskiego 99
tel./ph.:+48 42 250 37 00, polmo@polmo-lodz.com.pl

Sprężarka powietrza dwucylindrowa 602.05...

Two cylinder air compressor
Zweizylinderkompressor
Двухцилиндровый компрессор

Typ 3

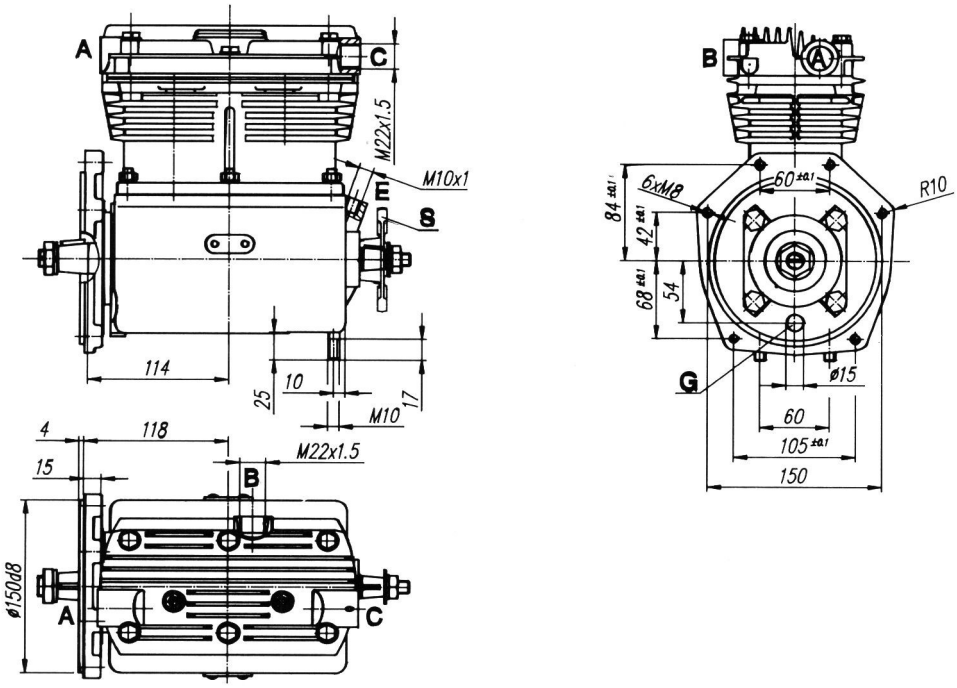

S

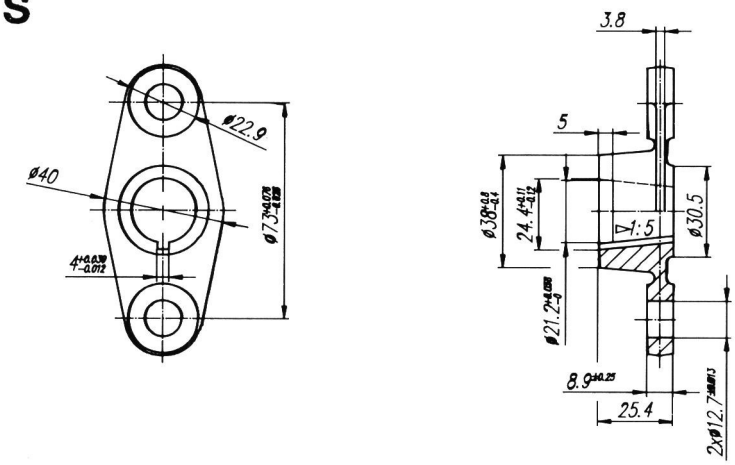

FABRYKA OSPRZĘTU SAMOCHODOWEGO "POLMO" ŁÓDŹ S.A.
93-126 Łódź ul. Przybyszewskiego 99
tel./ph.:+48 42 250 37 00, polmo@polmo-lodz.com.pl